MITSUBISHI ELECTRIC

1509876HC1401

CE

LOSSNAY HEAT RECOVERY VENTILATOR (RESIDENTIAL USE)

MODEL:

VL-220CZGV-E

Instruction Manual

MITSUBISHI ELECTRIC

CE

VENTILATEUR LOSSNAY À RÉCUPÉRATION DE CHALEUR (POUR LOGEMENT INDIVIDUEL)

MODÈLE

VL-220CZGV-E

Manuel d'instructions

Pour l'utilisateur

Français

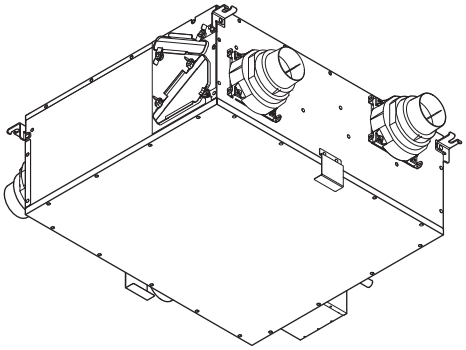

Sommaire

1. Consignes de sécurité..... 1 - 2
2. Caractéristiques 2
3. Préparation avant l'utilisation.....3
4. Noms et fonctions des pièces 3
5. Utilisation .....4 - 12
6. Entretien ..... 13 - 14
7. Résolution des problèmes 15
8. Spécifications 16
9. Service après-vente..... 16

N'essayez pas d'installer vous-même le produit. (La sécurité et le bon fonctionnement du produit peuvent ne pas être assurés.)

- Ce produit est conçu pour un usage dans les logements individuels.
- Pour assurer une utilisation correcte et en toute sécurité, lisez attentivement le manuel d'instructions. Avant d'utiliser le produit, vérifiez les "Consignes de sécurité" pour l'utiliser correctement et en toute sécurité.
- Après avoir lu le manuel, conservez-le dans un endroit facilement accessible.

1. Consignes de sécurité

Les symboles suivants indiquent le type et le degré de danger résultant d'une manipulation incorrecte.

⚠ AVERTISSEMENT	Une manipulation incorrecte du produit peut entraîner des blessures graves ou la mort.		
Interdiction	**Ne mettez pas le contrôleur à distance sous ou hors tension s'il y a une fuite de gaz corrosif.** Les étincelles provenant des contacts électriques peuvent provoquer une explosion du gaz. **N'utilisez pas le produit dans des endroits chauds, à la lumière du soleil et dans des endroits enfumés.** Le non-respect de cet avertissement peut entraîner un incendie.	Respecter les instructions	**Utilisez une alimentation de 220 à 240 V CA.** Le non-respect de cet avertissement peut entraîner un incendie, un choc électrique ou des dommages aux circuits imprimés. **Assurez-vous que la bouche d'aspiration de l'air extérieur se trouve à un endroit où du gaz de combustion ou tout autre air d'évacuation similaire n'est pas aspiré.** L'incapacité d'apporter de l'air frais peut entraîner un manque d'oxygène dans la pièce. **Assurez-vous d'éteindre le contrôleur à distance et le disjoncteur sur le panneau d'alimentation avant le nettoyage et l'entretien.** Le non-respect de cet avertissement peut entraîner un choc électrique ou des blessures. **En cas d'anomalie (par exemple, une odeur de brûlé), arrêtez le fonctionnement, éteignez le disjoncteur sur le panneau d'alimentation.** Continuer à utiliser le produit dans cet état peut entraîner un dysfonctionnement, un choc électrique ou un incendie. **En cas d'anomalie ou de dysfonctionnement, arrêtez immédiatement d'utiliser le produit.** Continuer à utiliser le produit dans cet état peut entraîner un dégagement de fumée, un incendie provoqué par une inflammation, un choc électrique ou des blessures. **Contactez un entrepreneur électricien pour effectuer le câblage électrique.** Des travaux électriques incorrects peuvent entraîner un choc électrique ou un incendie. **Assurez-vous que le produit est installé à l'horizontale.** Une fuite d'eau peut entraîner des dommages matériels et causer des blessures en cas de chute du produit. **Assurez-vous qu'un capotage extérieur, permettant d'éviter la pénétration d'eau de pluie, de neige ou de petits animaux (tels que des chauves-souris), est installé à l'extrémité des conduits d'alimentation en air et d'évacuation.** Le non-respect de cet avertissement peut provoquer l'infiltration d'eau de pluie et entraîner un choc électrique/incendie ou un dégât des eaux aux biens matériels. **Si le produit n'est pas utilisé pendant une longue période, assurez-vous d'éteindre le disjoncteur sur le panneau d'alimentation.** Le non-respect de cet avertissement peut entraîner un choc électrique à cause de la détérioration de l'isolant ou un incendie à cause d'une fuite de courant.
Ne pas exposer à l'eau	**Abstenez-vous de plonger le produit dans l'eau ou de l'éclabousser avec de l'eau.** Le non-respect de cet avertissement peut entraîner un incendie ou un choc électrique.		
Ne pas démonter	**Ne modifiez pas ou ne démontez pas le produit à l'aide d'outils.** Le non-respect de cet avertissement peut entraîner un incendie, un choc électrique ou des blessures.		
Installation dans une salle de bains impossible	**Assurez-vous que le produit n'est pas installé dans une salle de bains ou tout autre endroit humide.** Le non-respect de cet avertissement peut entraîner un choc électrique ou des blessures. **Assurez-vous que le contrôleur à distance n'est pas installé dans une salle de bains.** Le non-respect de cet avertissement peut entraîner un choc électrique.		
Vérifier la mise à la terre	**Assurez-vous que le produit est mis à la terre.** Un dysfonctionnement de l'appareil et une fuite de courant peuvent entraîner un choc électrique. **Contactez votre revendeur ou un entrepreneur électricien concernant l'installation d'une prise de terre.**		

1. Consignes de sécurité (suite)

⚠ **ATTENTION**		Une manipulation incorrecte du produit peut entraîner des blessures ou des dommages matériels.	
Interdiction	**N'utilisez pas l'unité Lossnay dans des endroits où sont produits des gaz toxiques ou des gaz contenant des composants corrosifs tels que des gaz acides ou alcalins, des solvants organiques ou des peintures.** Le non-respect de cet avertissement peut entraîner un dysfonctionnement. **Ne placez aucun objet sous le produit.** De la condensation peut s'écouler. **Ne montez pas sur un support instable lors du nettoyage et de l'entretien.** Vous risquez de vous blesser en cas de chute.	Respecter les instructions	**Ne vaporisez pas d'insecticide, de laque pour cheveux ou de spray nettoyant sur l'unité Lossnay, l'interrupteur mural et la grille de soufflage d'air/d'évacuation.** Le non-respect de cet avertissement peut déformer ou endommager les pièces. **Cet appareil n'est pas destiné à être utilisé par des personnes (enfants inclus) dont les capacités physiques, sensorielles ou mentales sont réduites, ou qui ne disposent pas de l'expérience et des connaissances requises, sauf si une personne responsable de leur sécurité assure leur surveillance ou leur formation dans le cadre de l'utilisation de l'appareil. Les enfants doivent être surveillés afin de s'assurer qu'ils ne jouent pas avec l'appareil. (Cet appareil peut être utilisé par des enfants de 8 ans et plus, ainsi que par des personnes dont les capacités physiques, sensorielles ou mentales sont réduites ou qui ne disposent pas de l'expérience et des connaissances requises, s'ils sont sous surveillance ou formés dans le cadre de l'utilisation de l'appareil en toute sécurité et qu'ils comprennent les risques encourus. Les enfants ne doivent pas jouer avec l'appareil. Le nettoyage et l'entretien utilisateur ne doit pas être effectué par des enfants sans surveillance.)**
Respecter les instructions	**Assurez-vous que la tuyauterie de drainage est installée à la sortie d'évacuation.** **Portez des gants lors du nettoyage et de l'entretien.** Le non-respect de cet avertissement peut entraîner des blessures. **Lors du retrait du boîtier du filtre de soufflage et du boîtier du filtre d'évacuation, de la condensation qui s'est formée à l'intérieur s'écoule occasionnellement. Il vous faut donc retirer les boîtiers des filtres doucement en les tenant à deux mains pour qu'ils ne soient pas inclinés.** **Montez solidement les pièces après le nettoyage et l'entretien.** Il existe un risque de blessure en cas de chute du produit.		

Exigences relatives à l'utilisation

- Lors de la ventilation, ce produit aspire l'air froid de l'extérieur en hiver. C'est pour cela que lorsque la température de l'air extérieur baisse, l'humidité présente dans l'air autour du produit se condense et des gouttes d'eau peuvent adhérer au produit ou s'écouler. Toutefois, ceci n'est pas un dysfonctionnement. Essuyez toutes les gouttes d'eau.
- Lorsque la température de l'air extérieur est basse et le produit est à l'arrêt, le fonctionnement du ventilateur ou la pression du vent à l'extérieur pourrait provoquer l'entrée d'air extérieur depuis le produit, entraînant la formation de condensation sur le produit et d'autres pièces. Ceci n'est pas un dysfonctionnement. Essuyez toutes les gouttes d'eau.
- Lorsque beaucoup d'humidité est produite par les matériaux de construction de maisons nouvellement construites, de la condensation peut se former sur le produit et d'autres pièces. Ceci n'est pas un dysfonctionnement. Essuyez toutes les gouttes d'eau.
- Lors de l'utilisation d'un parfum intense, etc. dans les toilettes, les salles de bain et les lavabos ou lorsque de la fumée de cigarette ou toute autre fumée est produite, l'odeur peut être perçue depuis la bouche d'aération.
- Le bruit de fonctionnement peut être une source de préoccupation directement sous le produit.
- Lors de l'aération d'une salle de bain, faites fonctionner le produit pendant 24 heures.

2. Caractéristiques

Qu'est-ce que le VENTILATEUR LOSSNAY À RÉCUPÉRATION DE CHALEUR ?

◆ Une ventilation efficace peut être réalisée dans toute la maison en positionnant la bouche de soufflage d'air et la bouche d'évacuation éloignées l'une de l'autre en fonction de la méthode de raccordement des conduits.

◆ Les filtres intégrés réduisent l'afflux de poussière, de pollen, etc., présents dans l'air extérieur avant que l'air ne soit soufflé dans les pièces.

Lors du fonctionnement de l'échangeur de chaleur

L'air vicié de l'intérieur de la salle est rejeté (= évacuation) et l'air propre de l'extérieur est insufflé dans la pièce (= alimentation en air). Lors de cette opération, l'air rejeté et insufflé passe par le noyau Lossnay (échangeur de chaleur). Par conséquent, l'air est ventilé tout en réutilisant (collecte de chaleur) la chaleur ou la fraîcheur de la pièce qui est rejetée pendant la ventilation.

◆ Lors de l'utilisation de la climatisation en été et en hiver, la ventilation de l'échangeur de chaleur réduit la charge subie par la climatisation afin de réaliser des économies d'énergie.

Lors du fonctionnement de la ventilation de dérivation

Lors de l'évacuation et de l'alimentation en air, l'air est soufflé dans les pièces sans aucun changement par rapport à la température de l'air extérieur, car l'évacuation est effectuée sans passer par le noyau Lossnay.

* Cette fonction ne peut être utilisée que lors de l'utilisation du registre motorisé (P-133DUE-E) en option.

◆ Au printemps et en automne, ainsi que lors des nuits d'été, par exemple, l'air frais de l'extérieur est insufflé.

3. Préparation avant l'utilisation

- **Recevez une explication sur les procédures de fonctionnement et sur la méthode d'utilisation correcte pour assurer un fonctionnement en toute sécurité.**
  Assurez-vous que l'essai de fonctionnement et les contrôles de fonctionnement décrits dans le manuel d'installation ont été effectués.
- **N'arrêtez pas le fonctionnement, sauf dans les cas suivants. (Redémarrez le fonctionnement après l'interruption temporaire de l'unité Lossnay.)**
  - En cas de fortes chutes de neige, de vents violents ou de fortes pluies, comme des tempêtes de neige ou des typhons
  - En cas de brouillard épais
  - Pendant le nettoyage et l'entretien
- **Lorsque beaucoup d'humidité est produite par les matériaux de construction de maisons nouvellement construites, de la condensation peut se former sur le produit et d'autres pièces. Changez donc de mode de fonctionnement pour interrompre temporairement le fonctionnement et ouvrez les fenêtres.**
- **Procédez comme suit pour vérifier les positions et les méthodes de fonctionnement.**

Ouverture d'inspection ... Elle est nécessaire pour l'entretien du produit. Ce produit est installé dans les combles des maisons. L'entretien est donc effectué dans les combles.
- Si aucune ouverture d'inspection n'est prévue pour l'entretien ou si l'ouverture d'inspection et la position du produit ne correspondent pas aux dimensions désignées après vérification du schéma de disposition pour l'ouverture d'inspection figurant dans le manuel d'installation, contactez votre revendeur ou un entrepreneur électricien.

Grilles..... Elles sont nécessaires sur les côtés d'air soufflé et d'évacuation de l'unité Lossnay. Pour réduire la fréquence de nettoyage des filtres sur l'unité Lossnay, nous recommandons d'utiliser un filtre dans la grille d'évacuation afin d'attraper la poussière présente dans la pièce.

(Exemple)

Contrôleur à distance... Il est nécessaire pour démarrer et arrêter le fonctionnement de l'unité Lossnay et pour changer la vitesse du ventilateur.

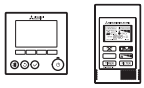

Remarque :
- L'unité Lossnay n'est pas un climatiseur.
- Nous recommandons une ventilation locale pour évacuer la fumée de cigarette, etc.
- Nous recommandons d'installer les lits à distance de la bouche de soufflage d'air. (Vous pouvez être dérangé par le bruit de fonctionnement de l'unité Lossnay ou sentir l'air froid pendant que vous dormez.)

4. Noms et fonctions des pièces

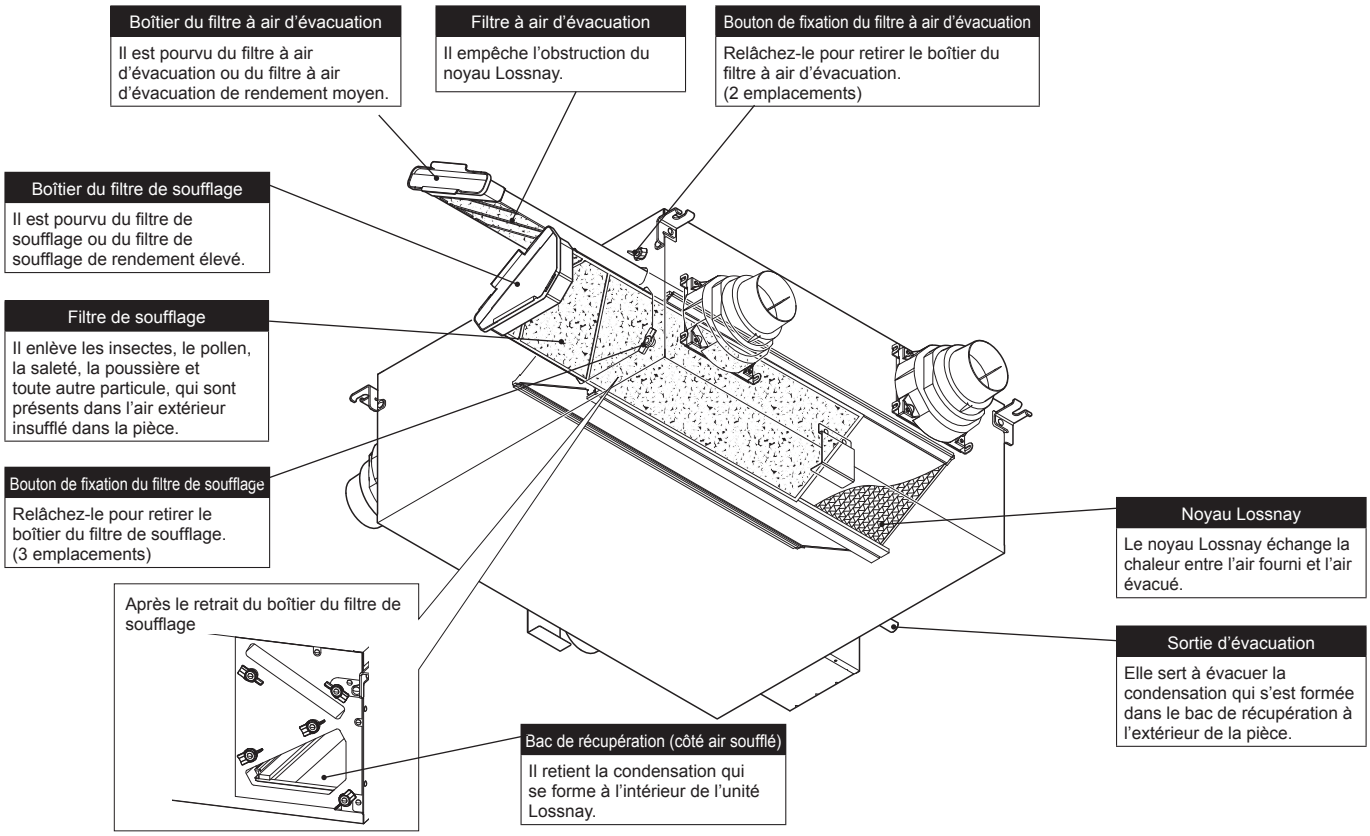

Lors de l'utilisation de PZ-61DR-E

Lisez également le livret d'instruction du contrôleur à distance (PZ-61DR-E).

Cet appareil ne peut pas être utilisé avec le contrôleur à distance (PZ-43SMF-E).

Exemple de système	Fonctionnement
Lossnay Contrôleur à distance (Composants du système) (PZ-61DR-E) Alimentation	Utilisez le produit à partir du contrôleur à distance.

■ Noms et fonctions des composants du contrôleur à distance

Interface de la télécommande

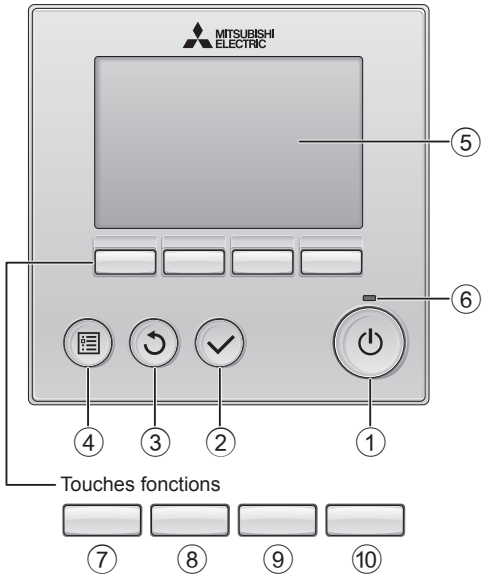

① Touche Marche / Arrêt

Appuyez pour allumer ou éteindre l'unité Lossnay.

② Touche Choix

Appuyez pour enregistrer les paramètres.

③ Touche Retour

Appuyez pour revenir à l'écran précédent.

④ Touche Menu

Appuyez pour ouvrir le Menu général.

⑤ Écran LCD rétroéclairé

Les paramètres de fonctionnement s'affichent.
Lorsque le rétroéclairage est éteint, appuyer sur une touche l'allume, et il reste allumé pendant un certain temps en fonction de l'affichage.

> Lorsque le rétroéclairage est éteint, appuyer sur une touche ne fait que l'allumer, sans exécuter la fonction. (à l'exception de la touche Marche / Arrêt)

⑥ Voyant Marche / Arrêt

Cette lampe s'allume en vert lorsque le système est en fonctionnement. Elle clignote lorsque la télécommande est en cours de démarrage ou en cas d'erreur.

Les fonctions réalisées par les touches varient en fonction de l'écran. Consultez le guide des touches en bas de l'écran LCD pour voir les fonctions correspondant à un écran donné.
Lorsque le système est piloté à distance, le guide de fonction des touches n'apparaît pas pour les touches verrouillées.

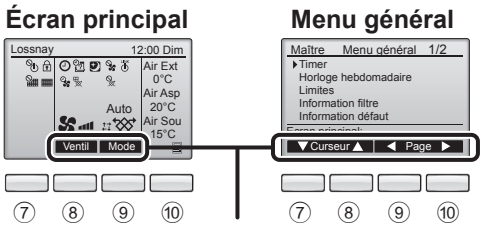

Guide des fonctions

⑦ Touche de fonction F1

Menu général : Appuyez pour faire descendre le curseur.

⑧ Touche de fonction F2

Écran principal : Appuyez pour changer la vitesse du ventilateur.
Menu général : Appuyez pour faire monter le curseur.

⑨ Touche de fonction F3

Écran principal : Appuyez pour changer le mode de ventilation*.
Menu général : Appuyez pour revenir à la page précédente.

⑩ Touche de fonction F4

Menu général : Appuyez pour aller à la page suivante.

Si la fonction n'est pas disponible sur l'unité LOSSNAY ou si le fonctionnement n'est pas possible, le guide de fonction des touches n'est pas affiché.

* Le mode ne peut être changé que lors de l'utilisation du registre motorisé (P-133DUE-E) en option.

Afficheur

* Toutes les icônes sont affichées pour la compréhension.

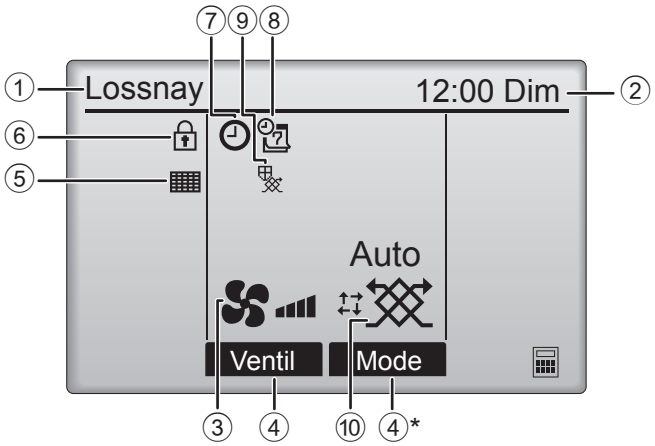

① Nom du contrôleur à distance

Lossnay est toujours affiché.

② Horloge (Voir le manuel d'installation.)

L'heure actuelle s'affiche ici.

③ Vitesse du ventilateur

Le réglage de la vitesse de ventilation apparaît ici.

④ Guide des fonctions des touches

Les fonctions correspondant aux touches s'affichent ici.
* Le mode ne s'affiche que lors de l'utilisation du registre motorisé (P-133DUE-E) en option.

⑤

Indique si le filtre a besoin d'entretien.

⑥

S'affiche lorsque les touches sont verrouillées et/ou une vitesse de ventilation est ignorée.

⑦

S'affiche lorsque la fonction de minuterie de marche-arrêt ou de minuterie d'arrêt automatique est activée.

⑧

S'affiche si le programmateur hebdomadaire est activé.

⑨

S'affiche lors de l'exécution d'une opération pour protéger l'équipement.

⑩ Mode de ventilation

Indique le réglage du mode de ventilation.
* Le mode ne s'affiche que lors de l'utilisation du registre motorisé (P-133DUE-E) en option.

■ Opérations de base

Marche / Arrêt

Marche

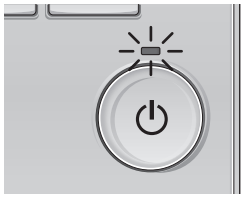

Appuyez sur la touche Marche / Arrêt.
La lampe Marche / Arrêt s'allume en vert, et l'appareil démarre.

Arrêt

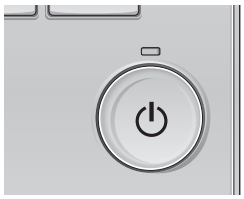

Appuyez à nouveau sur la touche Marche / Arrêt.
Le voyant Marche / Arrêt s'éteint et l'appareil s'arrête.

Vitesse du ventilateur

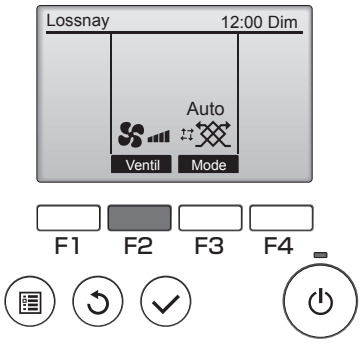

Appuyez sur la touche F2 pour changer la vitesse du ventilateur, dans l'ordre suivant.

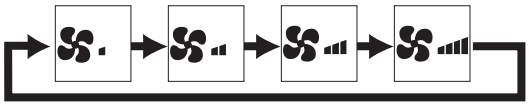

Une vitesse de ventilation qui est ignorée conformément au réglage de saut de vitesse du ventilateur, n'est pas affichée.

Mode de ventilation

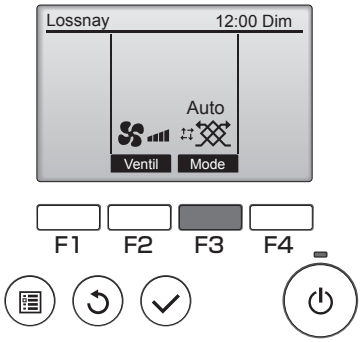

Appuyez sur la touche F3 pour changer le mode de ventilation, dans l'ordre suivant.

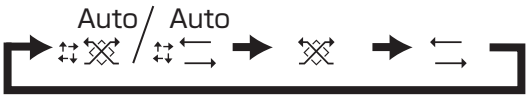

* Le mode ne peut être changé que lors de l'utilisation du registre motorisé (P-133DUE-E) en option.

Afficheur	Fonction
Auto / Auto	Le mode bascule automatiquement entre le mode d'échangeur de chaleur et le mode de dérivation. Température prédéfinie initiale : De 22 °C à 28 °C, le mode initial est le mode de dérivation. Les détails sur le changement du réglage de température sont donnés dans le manuel d'installation de l'unité Lossnay (VL-220CZGV-E) à la section "Réglage des fonctions".
	L'unité Lossnay fonctionne en mode d'échangeur de chaleur.
	L'unité Lossnay fonctionne en mode de dérivation.

Lorsque la température de l'air extérieur est inférieure ou égale à 8 °C, le mode passe automatiquement en mode d'échangeur de chaleur même si le mode de ventilation est réglé. L'indication sur le contrôleur à distance reste sur le mode de dérivation. (Prévention contre le gel)

■ Fonctionnement du contrôleur - réglage des fonctions

Horloge

Fonctionnement des touches

1

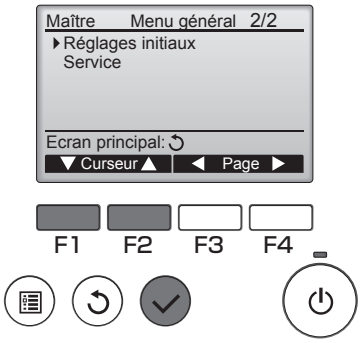

Sélectionnez “Initial setting (Réglages initiaux)” dans le Menu général et appuyez sur la touche Choix .
Pour la saisie du mot de passe de maintenance “0000” s’affiche.
Saisissez le mot de passe initial “9999” et appuyez sur la touche Choix .
* Pour les détails sur le changement du mot de passe, reportez-vous au manuel d’instructions de PZ-61DR-E.

L'heure doit avoir été réglée avant de procéder aux réglages suivants.
- Minuterie de marche-arrêt
- Horloge hebdomadaire

2

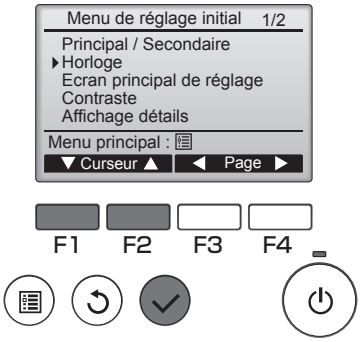

Placez le curseur sur “Clock (Horloge)” avec la touche F1 ou F2 et appuyez sur la touche Choix .

3

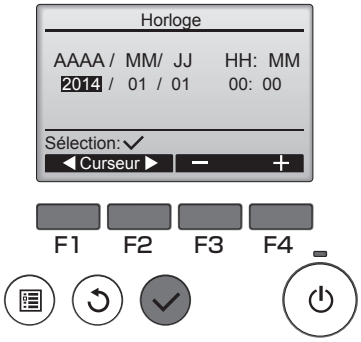

Placez le curseur sur l’élément souhaité avec la touche F1 ou F2 : année, mois, jour, heure ou minute.

Augmentez ou diminuez la valeur de l’élément sélectionné avec la touche F3 ou F4 et appuyez sur la touche Choix .
Un écran de confirmation s'affiche.

Naviguer dans les écrans
- Pour revenir au Menu général ..... Touche Menu
- Pour revenir à l’écran précédent ..... Touche Retour

Français

Sélection du langage

Descriptions des fonctions

La langue désirée peut être choisie. Les langues disponibles sont : anglais, français, allemand, espagnol, italien, portugais, suédois et russe.

Fonctionnement des touches

1

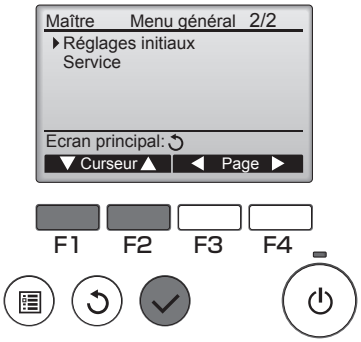

Sélectionnez “Initial setting (Réglages initiaux)” dans le Menu général et appuyez sur la touche Choix .
Pour la saisie du mot de passe de maintenance “0000” s’affiche.
Saisissez le mot de passe initial “9999” et appuyez sur la touche Choix .
* Pour les détails sur le changement du mot de passe, reportez-vous au manuel d’instructions de PZ-61DR-E.

2

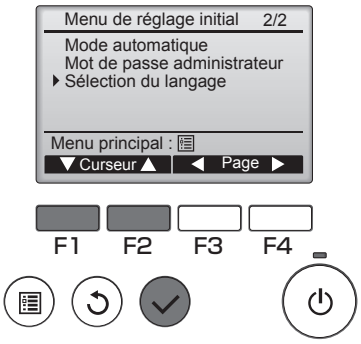

Placez le curseur sur “Language selection (Sélection de la langue)” avec la touche F1 ou F2 et appuyez sur la touche Choix .

3

Placez le curseur sur la langue que vous désirez avec les touches F1 à F4 et appuyez sur la touche Choix pour sauvegarder votre Choix .

> Lorsque l'appareil est allumé pour la première fois, l'écran de choix de la langue est affiché. Choisissez la langue désirée. Le système ne démarrera pas avant qu'une langue ne soit choisie.

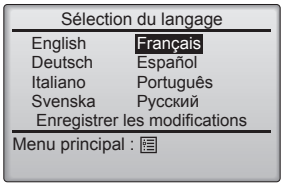

Un écran s'affiche pour vous informer que les réglages a été sauvegardé.

> **Naviguer dans les écrans**
> • Pour revenir au Menu général ..... Touche Menu
> • Pour revenir à l’écran précédent ..... Touche Retour

■ Entretien

Information filtre

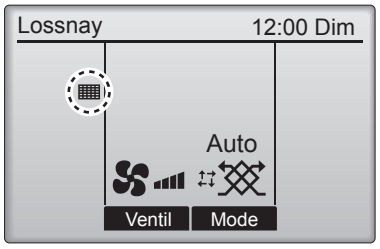

apparaît sur l'écran principal lorsqu'il est temps de nettoyer le filtre.

Nettoyez ou remplacez le filtre lorsque ce symbole apparaît. Pour les détails sur le nettoyage, reportez-vous aux pages 13 et 14.

* Pour utiliser la fonction, modifiez les réglages initiaux conformément au manuel d'installation de VL-220CZGV-E.

Fonctionnement des touches

1

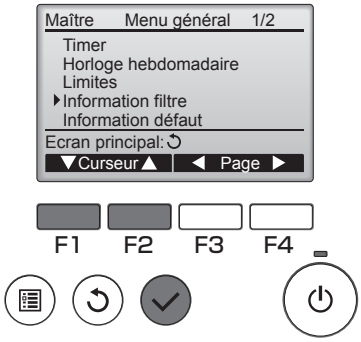

Sélectionnez "Information filtre" dans le Menu général et appuyez sur la touche Choix .

2

Appuyez sur la touche F4 pour réinitialiser le symbole de nettoyage.

3

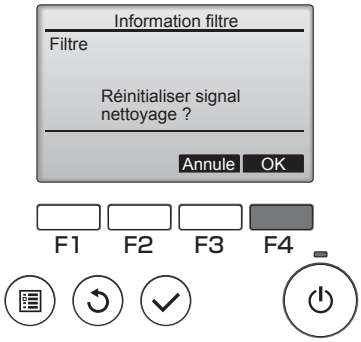

Sélectionnez "OK" avec la touche F4 .

4

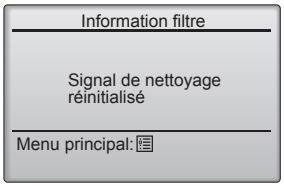

Un écran de confirmation s'affiche.

Français

■ Entretien

Soin apporté au contrôleur à distance

Pour enlever la saleté de la fenêtre d'affichage du contrôleur à distance, essuyez avec un chiffon imbibé de détergent, puis essuyez avec un chiffon sec pour enlever toute trace de détergent.

N'utilisez pas les solvants suivants (car la qualité et la couleur en seraient affectées) :
- Diluant, alcool, benzène, essence, kérosène, spray nettoyant, nettoyant alcalin, etc.

■ Minuterie, horloge hebdomadaire

Le paramétrage du fonctionnement du minuteur et du minuteur hebdomadaire peut s'effectuer à partir de la télécommande. Appuyez sur la touche Menu pour aller au Menu principal et déplacez le curseur vers le paramètre désiré avec la touche F1 ou F2 . Reportez-vous au livret d'instruction de la télécommande pour plus d'informations.

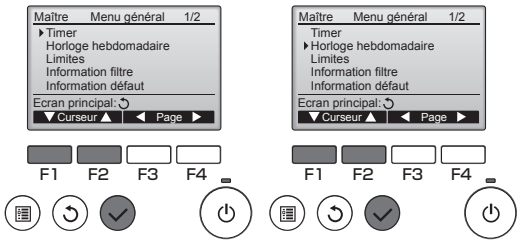

Timer

- ON/OFF Timer
  Le fonctionnement de la temporisation Marche / Arrêt peut être réglé par incrémentation de 5 minutes.
- Minuterie d'arrêt automatique
  Le délai d'arrêt automatique peut être réglé sur une valeur de 30 à 240 minutes par incrémentation de 10 minutes.

Horloge hebdomadaire

Les heures de mise sous/hors tension pour une semaine peuvent être réglées.
Jusqu'à huit programmes peuvent être définis pour chaque jour.

■ Résolution des problèmes

Information défaut

Lorsqu'une erreur survient, l'écran suivant s'affiche.
Vérifiez l'état de l'erreur, arrêtez le système, et consultez votre revendeur.

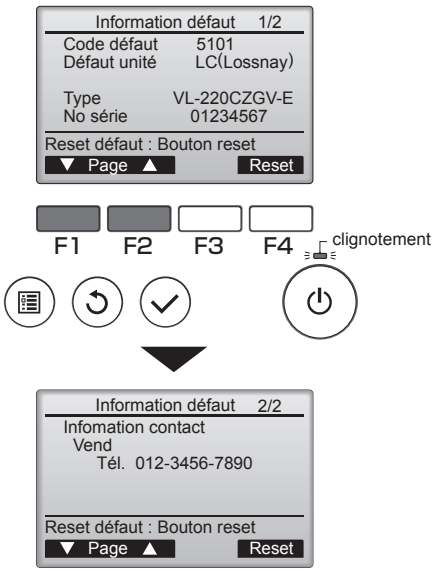

Le code d'erreur, l'erreur d'unité, le nom de modèle de l'unité et le numéro de série s'affichent.
Le nom du modèle et le numéro de série ne s'affichent que si ces informations ont été enregistrées.

Appuyez sur la touche F1 ou F2 pour aller à la page suivante.

Les informations de contact (numéro de téléphone du revendeur) s'affichent si ces informations ont été enregistrées.

■ Service après-vente

Pour toute demande de service après-vente du contrôleur à distance, adressez-vous au point de vente où ce produit a été acheté.

Lors de l'utilisation de PZ-43SMF-E

Lisez également le livret d'instruction du contrôleur à distance (PZ-43SMF-E).
Cet appareil ne peut pas être utilisé avec le contrôleur à distance (PZ-61DR-E).

Exemple de système	Fonctionnement
Lossnay Contrôleur à distance (Composants du système) Alimentation	Utilisez le produit à partir du contrôleur à distance.

■ Noms des composants

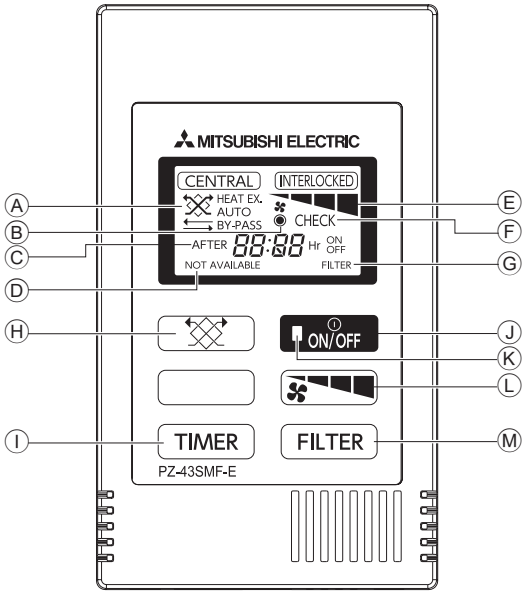

Ⓐ Mode de ventilation

Affiche l'état du mode de ventilation.

Échange de chaleur	HEAT EX.
Dérivation	BY-PASS
Automatique (ÉCH. CHALEUR/DÉRIVATION)	HEAT EX. AUTO ou AUTO BY-PASS

* Le mode ne s'affiche que lors de l'utilisation du registre motorisé (P-133DUE-E) en option.

Ⓑ Affichage de l'alimentation

S'affiche lorsque le contrôleur à distance Lossnay est sous tension.

Ⓒ Affichage [TIMER (Minuterie)]

Affiche la durée de la minuterie de marche et d'arrêt.

Ⓓ Affichage [NOT AVAILABLE (Non disponible)]

Lorsque vous appuyez sur une touche pour une fonction que l'unité Lossnay ne peut pas exécuter, cet affichage clignote en même temps que l'affichage de la fonction.

Ⓔ Affichage de la vitesse du ventilateur

Affiche la vitesse du ventilateur sélectionné.

Ⓕ Affichage [CHECK (Vérification)]

S'affiche avec l'unité en panne (3 chiffres) et un code d'erreur (4 chiffres).

Ⓖ Affichage [FILTER (Filtre)]

S'affiche lorsque le temps de fonctionnement cumulé atteint la durée définie pour l'entretien du filtre.

Ⓗ Touche [Ventilation mode (Mode de ventilation)]

Permet de sélectionner le mode de ventilation entre échange de chaleur, dérivation ou automatique.
* Le mode ne peut être changé que lors de l'utilisation du registre motorisé (P-133DUE-E) en option.

Ⓘ Touche [TIMER (Minuterie)]

Permet d'augmenter de 30 secondes à chaque appui.
Maintenez la touche appuyée pour augmenter rapidement.

Ⓙ Touche [ON/OFF (Marche / Arrêt)]

Permet d'exécuter le démarrage et l'arrêt.

Ⓚ Voyant de fonctionnement

Allumé pendant le fonctionnement. Clignote en cas de dysfonctionnement.

Ⓛ Touche [Fan Speed (Vitesse du ventilateur)]

Permet de sélectionner la vitesse du ventilateur entre "Basse" et "Haute".

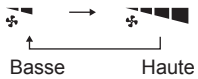

Remarque : Si vous appuyez sur cette touche lorsque vous essayez de changer la vitesse de ventilation d'une unité Lossnay qui ne dispose pas du réglage de la vitesse du ventilateur, l'affichage de la vitesse du ventilateur et l'affichage NOT AVAILABLE (Non disponible) clignotent et la vitesse de ventilation de l'unité ne change pas.

Ⓜ Touche [FILTER (Filtre)]

Appuyez deux fois pour réinitialiser l'affichage du symbole du filtre.

Remarque :

- Lorsque l'alimentation est rétablie après une panne de courant ou lorsque le disjoncteur correspondant sur le panneau d'alimentation est réenclenché, tous les modèles reviennent à leur état initial avant l'interruption de l'alimentation.
- Lorsque le rétroéclairage est éteint, appuyer sur une touche ne fait que l'allumer, sans exécuter la fonction. (à l'exception de la touche "ON/OFF (Marche / Arrêt)")

■ Mode d’utilisation

Fonctionnement indépendant de l’unité Lossnay :

Fonctionnement	Touche correspondante	Éléments affichés correspondants	Séquence
Démarrage de l’unité Lossnay	ON/OFF	HEAT EX. AUTO	Appuyez sur la touche “ON/OFF (Marche / Arrêt)” et vérifiez que le voyant de fonctionnement s’allume.
Réglage du mode de ventilation * Le mode ne peut être changé que lors de l’utilisation du registre motorisé (P-133DUE-E) en option.		HEAT EX. AUTO	Appuyez sur la touche “Mode de ventilation” : à chaque appui, l’affichage correspondant change selon la séquence [HEAT EX. (ÉCH. CHALEUR)] (non automatique) --> [BY-PASS (DÉRIVATION)] (non automatique) --> [AUTO]. Si [AUTO] est sélectionné, l’affichage change pour indiquer le mode actuel au bout de trois secondes.
Sélection de la vitesse du ventilateur		HEAT EX. AUTO	Appuyez sur la touche “Fan Speed (Vitesse du ventilateur)” pour sélectionner entre la vitesse de ventilation basse et haute.
Arrêt de l’unité Lossnay	ON/OFF Voyant de fonctionnement		Appuyez sur la touche “ON/OFF (Marche / Arrêt)”. (Et vérifiez que le voyant de fonctionnement s’éteigne.)

■ Entretien

	Touche correspondante	Éléments affichés correspondants	Séquence
Réinitialisation du filtre (Effacement de la durée de fonctionnement totale)	FILTER Double appui	FILTER	**Appuyez rapidement deux fois sur la touche “FILTER (Filtre)” pour faire disparaître l’indication “FILTER (Filtre)”.**
Nettoyage du filtre de l’unité Lossnay	Pour les détails sur le nettoyage, reportez-vous aux pages 13 et 14.		
Soin apporté au contrôleur à distance	Pour enlever la saleté de la fenêtre d’affichage du contrôleur à distance, essuyez avec un chiffon imbibé de détergent, puis essuyez avec un chiffon sec pour enlever toute trace de détergent. N’utilisez pas les solvants suivants (car la qualité et la couleur en seraient affectées) : - Diluant, alcool, benzène, essence, kérosène, spray nettoyant, nettoyant alcalin, etc.		

■ Service après-vente

- Si l’un des numéros d’inspection suivants est affiché sur le contrôleur à distance, contactez le revendeur auprès duquel le produit a été acheté pour plus d’informations.
  4000, 5101, 5102, 3602, 3600, 0900
- Pour toute demande de service après-vente du contrôleur à distance, adressez-vous au revendeur auprès duquel le produit a été acheté.

6. Entretien

Afin de garantir le bon fonctionnement des fonctions Lossnay pendant une longue période, nettoyez la saleté ou la poussière des filtres régulièrement (au moins une fois tous les six mois ou plus fréquemment en fonction de l'environnement d'utilisation). Nettoyez la saleté ou la poussière dans le bac de récupération (côté air soufflé) régulièrement (au moins une fois tous les six mois ou plus fréquemment en fonction de l'environnement d'utilisation).

⚠ AVERTISSEMENT

Assurez-vous d'éteindre le contrôleur à distance et le disjoncteur sur le panneau d'alimentation avant le nettoyage et l'entretien.
Le non-respect de cet avertissement peut entraîner un choc électrique ou des blessures.

⚠ ATTENTION

Portez des gants lors du nettoyage et de l'entretien.
Le non-respect du port des gants peut entraîner des blessures.

Ne montez pas sur un support instable lors du nettoyage et de l'entretien.
Vous risquez de vous blesser en cas de chute.

Montez solidement les pièces après le nettoyage et l'entretien.
Il existe un risque de blessure en cas de chute des pièces.

Retrait des pièces

Retrait du filtre

(1) Réglez la touche Marche / Arrêt du contrôleur à distance sur "OFF".

(2) Tournez les trois boutons de fixation du filtre de soufflage pour débloquer les boutons.

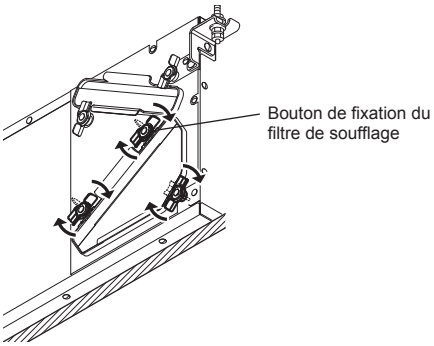

(3) Retirez doucement le boîtier du filtre de soufflage.

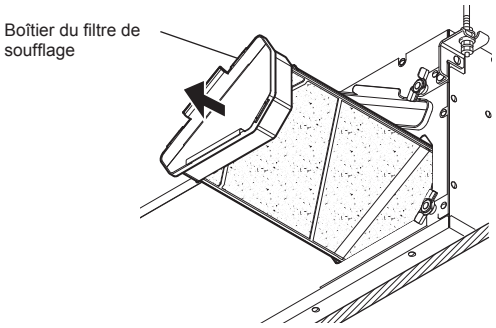

(4) Tournez les deux boutons de fixation du filtre à air d'évacuation pour débloquer les boutons.

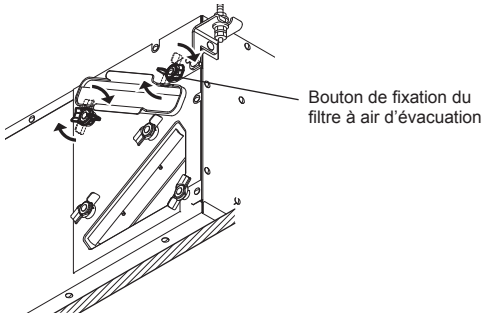

(5) Retirez doucement le boîtier du filtre à air d'évacuation.

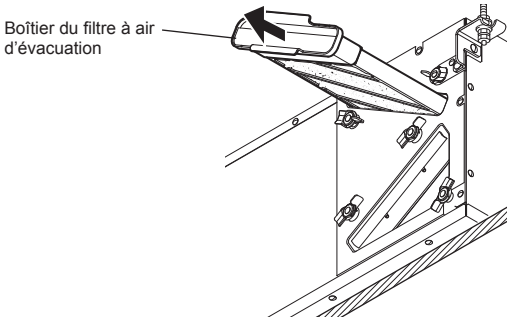

Remarque :

- De la saleté ou de la poussière peut tomber lors du retrait des boîtiers des filtres à air. En outre, de la condensation se forme parfois dans certains environnements d'utilisation. Retirez les boîtiers des filtres à air doucement en les tenant à deux mains pour qu'ils ne soient pas inclinés tout en faisant attention à ne pas renverser ou être éclaboussé par de l'eau de condensation.

Retrait des filtres à air du boîtier du filtre de soufflage et du boîtier du filtre à air d'évacuation

Filtre de soufflage : 2 feuilles
Filtre à air d'évacuation : 2 feuilles

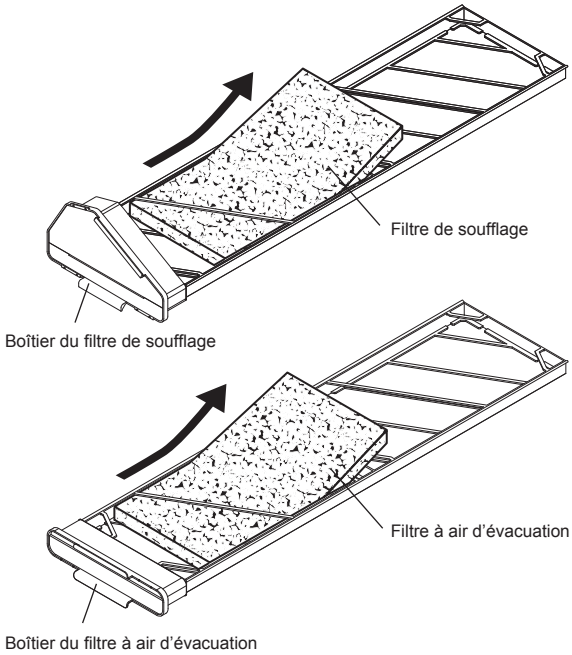

Français

Nettoyage des filtres de soufflage et des filtres à air d'évacuation

Nettoyez au moins une fois tous les six mois.

Tapez légèrement avec votre main ou retirez la poussière avec un aspirateur.
Si le filtre est très sale, lavez le filtre en appuyant dessus avec de l'eau froide ou tiède (40 °C maximum), puis laissez-le sécher suffisamment.

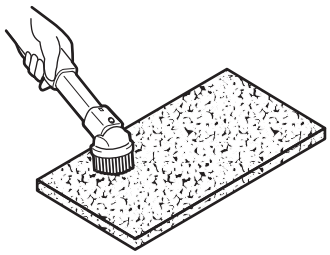

Remarque :

- Lorsqu'un filtre est endommagé ou après environ quatre lavages à l'eau, remplacez-le avec le filtre de remplacement standard (P-220F-E) (vendu séparément).
- Après avoir remplacé des filtres, mettez au rebut les filtres de soufflage et les filtres à air d'évacuation usagés conformément aux méthodes d'élimination en vigueur dans votre région.

Les filtres de soufflage et les filtres à air d'évacuation sont constitués de fibres de PET et de fibres acryliques.

Remarque :

Utilisez les filtres ci-dessous (vendus séparément) en fonction de votre application spécifique.

Type	Modèle	Durée de vie approximative	Remarques
Filtre de soufflage de rendement élevé (comprend 2 feuilles)	P-220SHF-E	1 an (remplacement) Ne peut être nettoyé	Remplacement possible avec un filtre de soufflage. (Classe M6, EN779:2012)
Filtre à air d'évacuation de rendement moyen (comprend 2 feuilles)	P-220EMF-E	2 ans (remplacement) Nettoyer environ une fois tous les 6 mois	Remplacement possible avec un filtre à air d'évacuation. (Classe G4, EN779:2012)
Filtre de remplacement standard (comprend 2 feuilles)	P-220F-E	Remplacer lorsqu'il est cassé Peut être nettoyé à l'eau et réutilisé 4 fois	Remplacement possible avec un filtre de soufflage et un filtre à air d'évacuation. (Classe G3, EN779:2012)

Remplacement des filtres (vendus séparément)

Retirez les filtres de soufflage ou les filtres à air d'évacuation, puis installez les filtres neufs (vendus séparément).

Remarque :

- Veillez à installer les filtres dans le boîtier de filtre avant d'installer ce dernier sur l'unité Lossnay.
- N'inversez pas les filtres de soufflage et les filtres à air d'évacuation.

Nettoyage du bac de récupération (côté air soufflé)

Nettoyez le bac de récupération (côté air soufflé) avec un aspirateur en cas de soucis d'adhérence de la saleté ou de la poussière au bac de récupération.

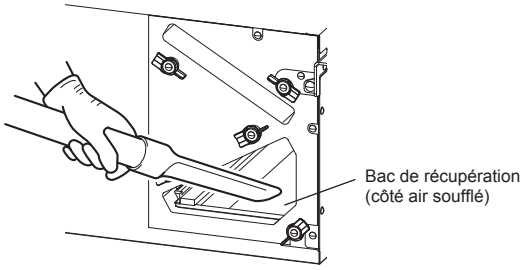

Remarque :

- Avant de nettoyer le bac de récupération (côté air soufflé), assurez-vous qu'il n'y a pas de condensation sur le bac de récupération.

Montage et vérification après le nettoyage et l'entretien

⚠ ATTENTION

Montez solidement les pièces après le nettoyage et l'entretien.
Il existe un risque de blessure en cas de chute des pièces.

1. Installez le filtre sur le boîtier de filtre en procédant à l'inverse de la procédure de démontage.
   - Assurez-vous que le filtre ne dépasse pas du boîtier de filtre.
2. Installez le boîtier du filtre de soufflage sur l'unité Lossnay.
3. Tournez les trois boutons de fixation du filtre de soufflage pour fixer les boutons à l'unité Lossnay.
4. Installez le boîtier du filtre à air d'évacuation sur l'unité Lossnay.
5. Tournez les deux boutons de fixation du filtre à air d'évacuation pour fixer les boutons à l'unité Lossnay.
6. Une fois le montage de l'unité Lossnay terminé, appuyez sur la touche Marche / Arrêt du contrôleur à distance pour vérifier ce qui suit :
   - Vérification de l'émission de bruits anormaux.
   - Vérification du flux d'air normal.
   - Vérification de fuite d'air de la section d'installation du boîtier du filtre de soufflage ou du boîtier du filtre à air d'évacuation.
7. Réinitialisez le symbole de nettoyage du filtre.
   - Pour les détails sur la réinitialisation du symbole de nettoyage du filtre, reportez-vous à la page 9 ou à la page 12.

Remarque :

- Dans certains environnements d'utilisation, des gouttes d'eau de condensation ou de neige/buée peuvent adhérer aux filtres. Toutefois, ceci n'est pas un problème en ce qui concerne la performance ou la qualité du produit.
- N'oubliez pas d'installer les filtres à l'intérieur de l'unité Lossnay. (Cela pourrait entraîner l'obstruction de la surface du noyau Lossnay par la saleté ou une baisse de la vitesse de ventilation.)
- Utilisez les filtres (vendus séparément) en fonction de votre application spécifique en cas de soucis de petits insectes pouvant pénétrer à l'intérieur ou de petites particules de saleté ou de poussière.

7. Résolution des problèmes

Prenez les mesures suivantes en cas de problème comme indiqué dans le tableau ci-dessous. Si le problème persiste même après avoir pris les mesures nécessaires ou en cas de problème autre que ceux indiqués dans le tableau suivant, éteignez le disjoncteur sur le panneau d'alimentation, puis contactez votre revendeur ou un entrepreneur électricien.

Symptôme	Cause	Mesure à prendre
Pas de fonctionnement	L'unité Lossnay n'est pas alimentée.	Vérifiez le disjoncteur sur le panneau d'alimentation.
	La touche Marche / Arrêt du contrôleur à distance n'est pas réglée sur "ON".	Appuyez sur la touche Marche / Arrêt du contrôleur à distance pour mettre sous tension.
Augmentation du bruit de fonctionnement	Le filtre n'est pas correctement installé.	Réinstallez le filtre. (Voir page 14.)
	Le filtre est bouché.	Nettoyez le filtre. (Voir pages 13 et 14.)
	Le capotage extérieur est obstrué.	Retirer les obstacles.
Réduction du flux d'air	Le filtre est bouché.	Nettoyez le filtre. (Voir pages 13 et 14.)
Bruit de gargouillement provenant du produit	De la condensation présente dans les tuyaux de drainage est aspirée dans le vent qui pénètre dans l'unité de ventilation, mais n'est pas évacuée.	Changez le mode de ventilation sur la vitesse basse de fonctionnement. Cela facilite l'évacuation de la condensation présente dans les tuyaux de drainage et supprime le bruit de claquement.
Fluctuation du bruit	Le bruit devient parfois plus fort en raison de l'influence du vent à l'extérieur. Ceci n'est pas un dysfonctionnement.	En cas de soucis de fluctuation du bruit, contactez votre revendeur ou un entrepreneur électricien.
Condensation dans le boîtier de filtre	De la condensation se forme parfois dans certains environnements d'utilisation.	Ceci n'est pas un dysfonctionnement.
Différence du volume du bruit de fonctionnement dans différentes pièces	Le volume du bruit de fonctionnement diffère parfois, par exemple, en raison de la longueur de la tuyauterie jusqu'à chaque pièce.	Ceci n'est pas un dysfonctionnement.
Arrêt occasionnel du soufflage de l'air de l'unité Lossnay	L'unité fonctionne en mode intermittent de soufflage d'air.	Ceci n'est pas un dysfonctionnement. Reportez-vous à "Fonction d'arrêt de soufflage d'air automatique / Fonction de fonctionnement intermittent du soufflage d'air automatique". (Voir ci-après.)
Flux d'air soufflé froid	La température de l'air extérieur est basse.	Ceci n'est pas un dysfonctionnement. L'air soufflé est parfois refroidi par l'air extérieur.

Fonction d'arrêt de soufflage d'air automatique / Fonction de fonctionnement intermittent du soufflage d'air automatique

Pour empêcher la formation de condensation sur le noyau Lossnay et l'adhérence de gouttes d'eau sur le produit lors d'une baisse de température de l'air extérieur, le fonctionnement du ventilateur d'alimentation d'air est contrôlé environ selon les températures suivantes.

Mode d'arrêt de soufflage d'air (arrêt continu du soufflage d'air)	Fonctionnement intermittent du soufflage d'air (fonctionnement de 24 minutes suivi d'un arrêt de 6 minutes)	Fonctionnement continu
Température de l'air extérieur de -5 °C maximum	Température de l'air extérieur de -5 °C à 0 °C	Température de l'air extérieur de 0 °C minimum

Remarque :

- Le ventilateur d'évacuation d'air fonctionne en permanence quelle que soit la température de l'air extérieur.
- Même lorsque le ventilateur d'alimentation d'air est arrêté, l'unité Lossnay fonctionne parfois régulièrement pour mesurer la température de l'air extérieur.

8. Caractéristiques

Modèle		VL-220CZGV-E			
Alimentation électrique		220-240 V / 50 Hz 220 V / 60 Hz			
Mode de ventilation		Mode de récupération de chaleur			
Vitesse du ventilateur		Vitesse du ventilateur 4	Vitesse du ventilateur 3	Vitesse du ventilateur 2	Vitesse du ventilateur 1
Puissance d'entrée (W)		80	35	18,5	8,5
Volume d'air	(m^3/h)	230	165	120	65
	(L/s)	64	46	33	18
Pression statique externe (Pa)		164	84	44	13
Rendement de l'échange de température (%)		82	84	85	86
Bruit (dB)	(Mesuré à 1,5 m sous le centre d'une chambre anéchoïque)	31	25	19	14
Poids (kg)		31			

* L'intensité nominale, la puissance d'entrée, le rendement et le bruit sont basés sur le volume d'air nominal et sur 230 V / 50 Hz.
* Pour les caractéristiques à une autre fréquence, contactez votre revendeur.

9. Service après-vente

Consultez votre revendeur pour le service après-vente de l'unité Lossnay.

- Si vous entendez des bruits anormaux, si l'air ne sort pas ou si vous constatez toute autre anomalie, coupez l'alimentation électrique et contactez votre revendeur. Demandez à votre revendeur une estimation du prix des vérifications et des réparations.

■ Période de conservation des pièces de rechange fonctionnelles

Les pièces de rechange fonctionnelles seront conservées pendant six ans après la fin de la production du produit.
Une pièce de rechange fonctionnelle est une pièce qui est nécessaire pour maintenir le fonctionnement du produit.

■ Inspection et entretien recommandés

Après plusieurs années d'utilisation, ce qui suit peut se produire. Nous recommandons que l'inspection et l'entretien soient effectués par un professionnel.

- Fuite d'eau due à l'obstruction du tuyau de drainage
- Pénétration de poussière due à la détérioration des filtres
- Vibration ou bruit anormal dû au moteur arrivant en fin de vie
- Fuite d'air due au noyau Lossnay de l'échangeur de chaleur arrivant en fin de vie

Les éléments suivants sont des consommables :

- Moteur
- Filtre de soufflage
- Filtre à air d'évacuation
- Noyau Lossnay

■ Les coûts de réparation incluent les frais techniques, le coût des pièces (ainsi que les frais de déplacements professionnels), etc.

Fabriqué par : **MITSUBISHI ELECTRIC CORPORATION**

TOKYO BLDG. 2-7-3, MARUNOUCHI, CHIYODA-KU, TOKYO, 100-8310 JAPAN
Importer in EU: MITSUBISHI ELECTRIC EUROPE B.V.
HARMAN HOUSE, 1 GEORGE STREET, UXBRIDGE, MIDDLESEX, UB8 1QQ, U.K.

Information on Disposal

Note: This symbol mark is for EU countries only.
This symbol mark is according to the directive 2012/19/EU Article 14 Information for users and Annex IX, and/or to the directive 2006/66/EC Article 20 Information for end-users and Annex II.

English

Your MITSUBISHI ELECTRIC product is designed and manufactured with high quality materials and components which can be recycled and/or reused.
This symbol means that electrical and electronic equipment, batteries and accumulators, at their end-of-life, should be disposed of separately from your household waste.
If a chemical symbol is printed beneath the symbol shown above, this chemical symbol means that the battery or accumulator contains a heavy metal at a certain concentration. This will be indicated as follows:

Hg: mercury (0,0005%), Cd: cadmium (0,002%),
Pb: lead (0,004%)

In the European Union there are separate collection systems for used electrical and electronic products, batteries and accumulators.
Please, dispose of this equipment, batteries and accumulators correctly at your local community waste collection/recycling centre.
Please, help us to conserve the environment we live in!

Deutsch

Ihr MITSUBISHI ELECTRIC-Produkt wurde unter Einsatz von qualitativ hochwertigen Materialien und Komponenten konstruiert und gefertigt, die für Recycling und/oder Wiederverwendung geeignet sind.
Dieses Symbol bedeutet, dass elektrische und elektronische Geräte sowie Batterien und Akkus am Ende ihrer Nutzungsdauer von Hausmüll getrennt zu entsorgen sind.
Wenn ein chemisches Symbol unterhalb des oben abgebildeten Symbols erscheint, bedeutet dies, dass die Batterie bzw. der Akku ein Schwermetall in einer bestimmten Konzentration enthält. Dies wird wie folgt angegeben:

Hg: Quecksilber (0,0005 %), Cd: Cadmium (0,002 %),
Pb: Blei (0,004 %)

In der Europäischen Union gibt es unterschiedliche Sammelsysteme für gebrauchte Elektrik- und Elektronikgeräte einerseits sowie Batterien und Akkus andererseits.
Bitte entsorgen Sie dieses Gerät, Batterien und Akkus vorschriftsmäßig bei Ihrer kommunalen Sammelstelle oder im örtlichen Recycling-Zentrum.
Bitte helfen Sie uns, die Umwelt zu erhalten, in der wir leben!

Italiano

Questo prodotto MITSUBISHI ELECTRIC è stato progettato e fabbricato con materiali e componenti di alta qualità, che possono essere riciclati e/o riutilizzati.
Questo simbolo significa che i prodotti elettrici ed elettronici, le batterie e gli accumulatori, devono essere smaltiti separatamente dai rifiuti casalinghi alla fine della loro vita di servizio.
Se sotto il simbolo mostrato sopra è stampato un simbolo chimico, il simbolo chimico significa che la batteria o l'accumulatore contiene un metallo pesante con una certa concentrazione. Ciò viene indicato come segue:

Hg: mercurio (0,0005%), Cd: cadmio (0,002%),
Pb: piombo (0,004%)

Nell'Unione Europea ci sono sistemi di raccolta differenziata per i prodotti elettrici ed elettronici, le batterie e gli accumulatori usati.
Per disfarsi di questo prodotto, delle batterie e degli accumulatori, portarli al centro locale di raccolta/riciclaggio dei rifiuti.
Aiutateci a conservare l'ambiente in cui viviamo!

Français

Votre produit Mitsubishi Electric est conçu et fabriqué avec des matériels et des composants de qualité supérieure qui peuvent être recyclés et/ou réutilisés.
Ce symbole signifie que les équipements électriques et électroniques, les batteries et les accumulateurs, à la fin de leur durée de service, doivent être éliminés séparément des ordures ménagères.
Si un symbole chimique est imprimé sous le symbole illustré ci-dessus, il signifie que la batterie ou l'accumulateur contient une certaine concentration de métal lourd. Elle sera indiquée comme suit :

Hg : mercure (0,0005%), Cd : cadmium (0,002%),
Pb : plomb (0,004%)

Dans l'Union Européenne, il existe des systèmes sélectifs de collecte pour les produits électriques et électroniques, les batteries et les accumulateurs usagés.
Nous vous prions donc de confier cet équipement, ces batteries et ces accumulateurs à votre centre local de collecte/recyclage.
Aidez-nous à conserver l'environnement dans lequel nous vivons !

Les machines ou appareils électriques et électroniques contiennent souvent des matières qui, si elles sont traitées ou éliminées de manière inappropriée, peuvent s'avérer potentiellement dangereuses pour la santé humaine et pour l'environnement.
Cependant, ces matières sont nécessaires au bon fonctionnement de votre appareil ou de votre machine.
Pour cette raison, il vous est demandé de ne pas vous débarrasser de votre appareil ou machine usagé avec vos ordures ménagères.

Español

Su producto MITSUBISHI ELECTRIC está diseñado y fabricado con materiales y componentes de alta calidad que pueden ser reciclados y/o reutilizados.
Este símbolo significa que el aparato eléctrico y electrónico, las pilas, baterías y los acumuladores, al final de su ciclo de vida, se deben tirar separadamente del resto de sus residuos domésticos.
Si hay un símbolo químico impreso debajo del símbolo mostrado arriba, este símbolo químico significa que la pila, batería o el acumulador contienen un metal pesado con cierta concentración. Esto se indicará de la forma siguiente:

Hg: mercurio (0,0005%), Cd: cadmio (0,002%),
Pb: plomo (0,004%)

En la Unión Europea existen sistemas de recogida específicos para productos eléctricos y electrónicos, pilas, baterías y acumuladores usados.
Por favor, deposite los aparatos mencionados, las pilas, baterías y acumuladores en el centro de recogida/reciclado de residuos de su lugar de residencia local cuando quiera tirarlos.
¡ Ayúdenos a conservar el medio ambiente!

Português

O seu produto MITSUBISHI ELECTRIC foi concebido e produzido com materiais e componentes de alta qualidade que podem ser reciclados e/ou reutilizados.
Este símbolo significa que o equipamento eléctrico e electrónico, as baterias e os acumuladores, no final da sua vida útil, devem ser deitados fora separadamente do lixo doméstico.
Se houver um símbolo químico impresso por baixo do símbolo mostrado acima, o símbolo químico indica que a bateria ou acumulador contém metais pesados numa determinada concentração. Isto aparecerá indicado da maneira seguinte:

Hg: mercúrio (0,0005%), Cd: cádmio (0,002%),
Pb: chumbo (0,004%)

Na União Europeia existem sistemas de recolha separados para produtos eléctricos e electrónicos, baterias e acumuladores usados.
Por favor, entregue este equipamento, as baterias e os acumuladores correctamente, no seu ponto local de recolha/reciclagem.
Por favor, ajude-nos a conservar o ambiente em que vivemos!

Svenska

Denna produkt från MITSUBISHI ELECTRIC är designad och tillverkad av material och komponenter med hög kvalitet som kan återvinnas och/eller återanvändas.
Denna symbol betyder att förbrukade elektriska och elektroniska produkter, batterier och ackumulatorer skall sorteras och hanteras separat från hushållsavfall.
Om det finns en kemisk beteckning tryckt under ovanstående symbol betyder det att batteriet eller ackumulatorn innehåller en tungmetall med en viss koncentration. Detta anges på följande sätt:

Hg: kvicksilver (0,0005%), Cd: kadmium (0,002%),
Pb: bly (0,004%)

Inom den Europeiska Unionen finns det separata insamlingssystem för begagnade elektriska och elektroniska produkter, batterier och ackumulatorer.
Var vänlig lämna denna produkt, batterier och ackumulatorer hos din lokala mottagningsstation för avfall och återvinning.
Var snäll och hjälp oss att bevara miljön vi lever i!

Dansk

Dit produkt fra MITSUBISHI ELECTRIC er designet og fremstillet med kvalitetsmaterialer og komponenter, der kan genindvindes og/eller genbruges.
Dette symbol viser, at elektrisk eller elektronisk udstyr, batterier og akkumulatorer ikke må bortskaffes sammen med almindeligt husholdningsaffald efter endt levetid.
Hvis der er trykt et kemisk symbol under symbolet ovenfor, betyder det, at batteriet eller akkumulatoren indeholder en bestemt koncentration af et tungmetal. Dette angives som følger:

Hg: kviksølv (0,0005 %), Cd: cadmium (0,002 %),
Pb: bly (0,004 %)

I EU er der særlige indsamlingsordninger for brugte elektriske og elektroniske produkter, batterier og akkumulatorer.
Bortskaf udstyret, batterier og akkumulatorer korrekt på en lokal affalds-/genbrugsplads.
Hjælp os med at bevare det miljø, vi lever i!

Norsk

For norske brukere:
Dette produktet fra MITSUBISHI ELECTRIC er konstruert og produsert med materialer og komponenter av høy kvalitet, som kan resirkuleres og/eller brukes om igjen.
Dette symbolet betyr at elektrisk og elektronisk utstyr, batterier og akkumulatorer, ikke bør kasseres sammen med husholdningsavfallet når de har nådd slutten av sin levetid.
Hvis det er trykt et kjemisk symbol under det symbolet som er vist over, betyr det kjemiske symbolet at batteriet eller akkumulatoren inneholder et tungmetall i en viss konsentrasjon. Dette vil vises som følger:

Hg: kvikksølv (0,0005 %), Cd: kadmium (0,002 %),
Pb: bly (0,004 %)

I Norge finnes det egne innsamlingssystemer for brukte elektriske og elektroniske produkter, batterier og akkumulatorer.
Kasser dette utstyret, batteriene og akkumulatorene ved den lokale gjenbruks- eller resirkuleringsstasjonen.
Hjelp oss å bevare det miljøet vi lever i!

Suomi

Tämä MITSUBISHI ELECTRIC -tuote on suunniteltu ja valmistettu korkealuokkaisista materiaaleista ja/tai osista, jotka voidaan kierrättää ja käyttää uudelleen.
Tämä symboli tarkoittaa, että sähkö- ja elektroniikkalaitteet, paristot ja akut täytyy niiden käyttöiän jälkeen hävittää erillään talousjätteistä.
Jos yllä olevan symbolin alapuolelle on painettu kemiallinen symboli, se tarkoittaa, että paristolla tai akulla on tietty raskasmetallipitoisuus. Se ilmoitetaan seuraavasti:

Hg: elohopea (0,0005 %), Cd: kadmium (0,002 %),
Pb: lyijy (0,004 %)

Käytetyillä sähkö- ja elektroniikkalaitteilla, paristoilla ja akuilla on Euroopan Yhteisössä omat keräysjärjestelmänsä.
Toimita tämä laite, paristot ja akut paikalliseen jätehuolto-/kierrätyskeskukseen.
Auta meitä suojelemaan ympäristöä, jossa elämme!

Nederlands

Mitsubishi Electric producten zijn ontwikkeld en gefabriceerd uit eerste kwaliteit materialen. De onderdelen kunnen worden gerecycled en/of worden hergebruikt.
Het symbool betekent dat de elektrische en elektronische onderdelen, batterijen en accu's op het einde van de gebruiksduur gescheiden van het huishoudelijk afval moeten worden ingezameld. Wanneer er onder het bovenstaande symbool een chemisch symbool staat gedrukt, betekent dit dat de batterij of accu zware metalen in een bepaalde concentratie bevat. Dit wordt als volgt aangeduid:

Hg: kwik (0,0005%), Cd: cadmium (0,002%),
Pb: lood (0,004%)

In de Europese Unie worden elektrische en elektronische producten, batterijen en accu's afzonderlijk ingezameld.
Breng deze apparatuur, batterijen en accu's dan naar het gemeentelijke afvalinzamelingspunt.
Help ons mee het milieu te beschermen!

Ελληνικά

Το προϊόν MITSUBISHI ELECTRIC που διαθέτετε είναι σχεδιασμένο και κατασκευασμένο από υλικά και εξαρτήματα υψηλής ποιότητας, τα οποία μπορούν να ανακυκλωθούν ή/και να χρησιμοποιηθούν ξανά.
Το σύμβολο αυτό σημαίνει ότι ο ηλεκτρικός και ηλεκτρονικός εξοπλισμός, οι μπαταρίες και οι συσσωρευτές, στο τέλος της διάρκειας ζωής τους, θα πρέπει να απορριφτούν ξεχωριστά από τα υπόλοιπα οικιακά απορρίμματά σας.
Αν έχει εκτυπωθεί ένα χημικό σύμβολο κάτω από το σύμβολο που απεικονίζεται ανωτέρω, αυτό το χημικό σύμβολο σημαίνει ότι η μπαταρία ή ο συσσωρευτής περιέχει ένα βαρύ μέταλλο σε ορισμένη συγκέντρωση. Αυτό θα υποδεικνύεται ως ακολούθως:

Hg: υδράργυρος (0,0005%), Cd: κάδμιο (0,002%),
Pb: μόλυβδος (0,004%)

Στην Ευρωπαϊκή Ένωση υπάρχουν ξεχωριστά συστήματα συλλογής για τα χρησιμοποιημένα ηλεκτρικά και ηλεκτρονικά προϊόντα, τις μπαταρίες και τους συσσωρευτές.
Παρακαλούμε διαθέστε αυτόν τον εξοπλισμό, τις μπαταρίες και τους συσσωρευτές στο τοπικό σας κοινοτικό κέντρο συλλογής/ανακύκλωσης απορριμμάτων.
Βοηθήστε μας να προστατεύσουμε το περιβάλλον στο οποίο ζούμε!

MITSUBISHI ELECTRIC CORPORATION

1509874HK5202